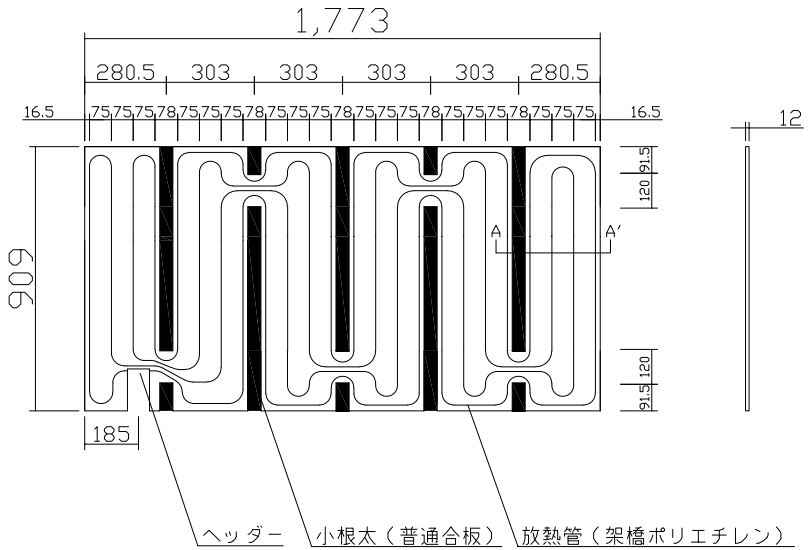

（ヘッダー部拡大図）

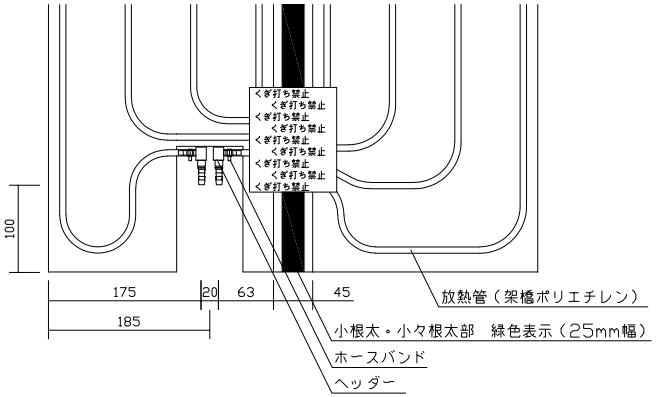

※2　小根太－小根太間に「くぎ打ち禁止表示」

※1　▽谷折部　／　▲山折部

（A－A′断面図）

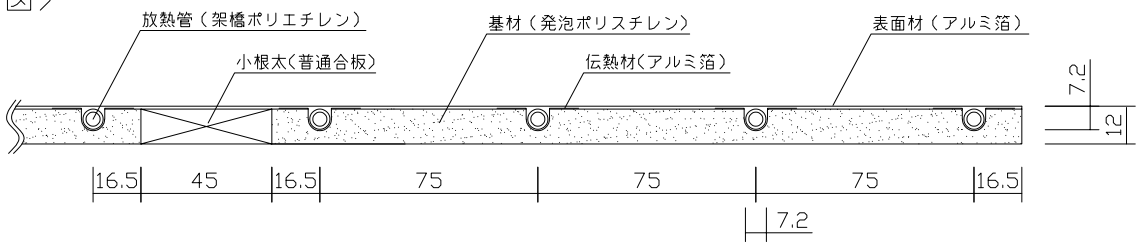

品　名	小根太入り温水マット（高放熱タイプ）		
型　式	LFM-12CDSK0918		
尺　度	／	日付	2023.04
前澤給装工業株式会社			