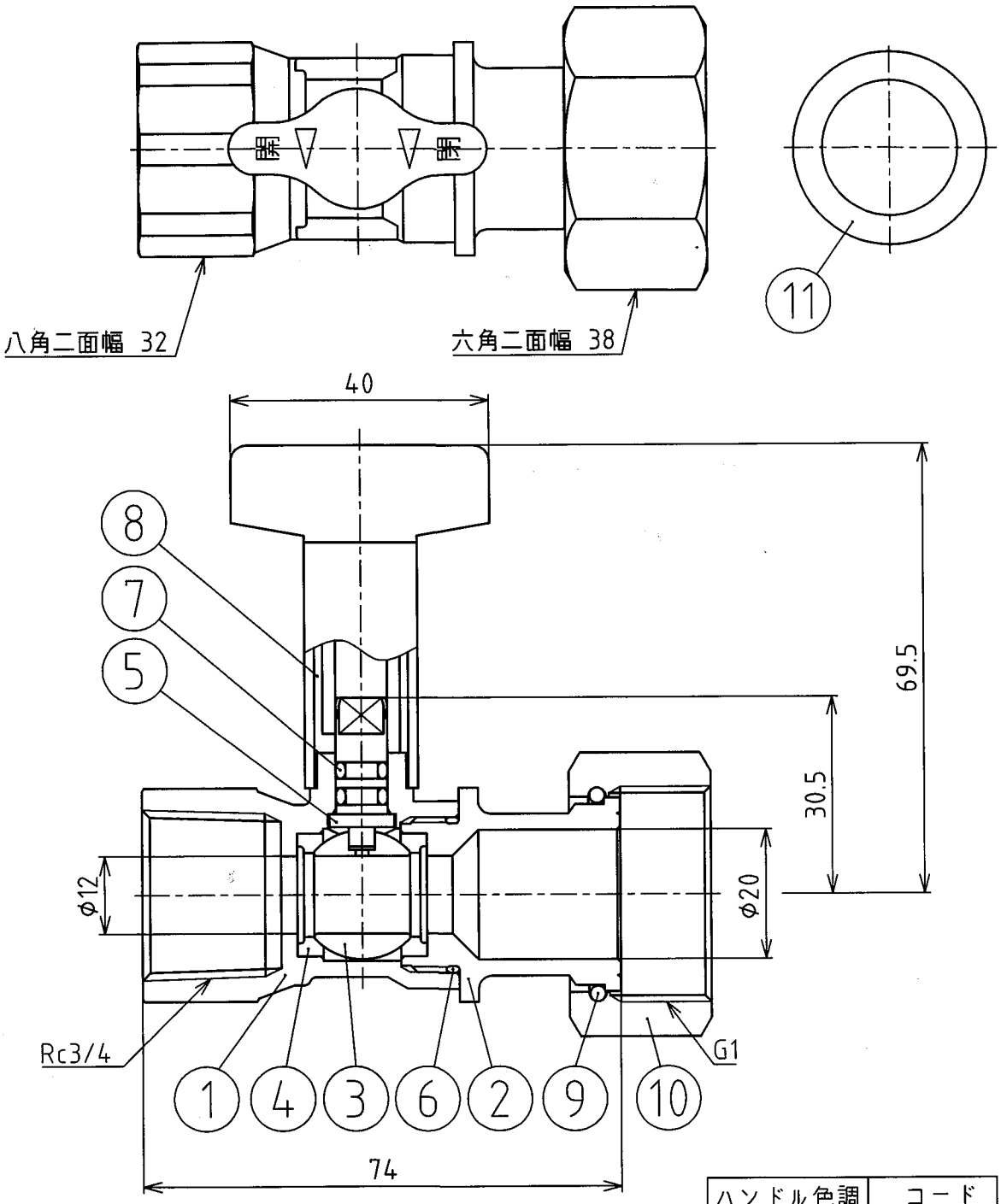

ハンドル色調	コード
黒（給水）	331177
赤（給湯）	331178

記事

1. 埋設用途では使用できません。

部番	部品名称	材質	数量	摘要	部番	部品名称	材質	数量	摘要
					11	パッキン	ノンアスベスト	1	
5	栓棒	耐脱亜鉛黄銅	1		10	袋ナット	CAC406 又はCAC406C	1	
4	ボールシート	PTFE	2	ｸﾞﾗｽﾌｧｲﾊﾞｰ入り	9	リング	C5191	1	
3	ボール	C3604	1	めっき処理	8	ハンドル	POM	1	
2	ボール押さえ	耐脱亜鉛黄銅	1	NPb処理	7	Oリング	EPDM	2	
1	胴	耐脱亜鉛黄銅	1	NPb処理	6	Oリング	EPDM	1	

単位	mm	承認	検図	照合	製図	図面名称	SH型ボールバルブ 蝶ロングハンドル Rc×U 3/4（管端コア対応型） パッキン付属
尺度	Free	荻野 '18.7.23 真二	湘良盛 '18.7.23 一雄	金井 '18.7.23 宏之	土井克也 '18.7.23		
投影法							

前澤給装工業株式会社	コード	図表中参照	図番	4G-400069	-