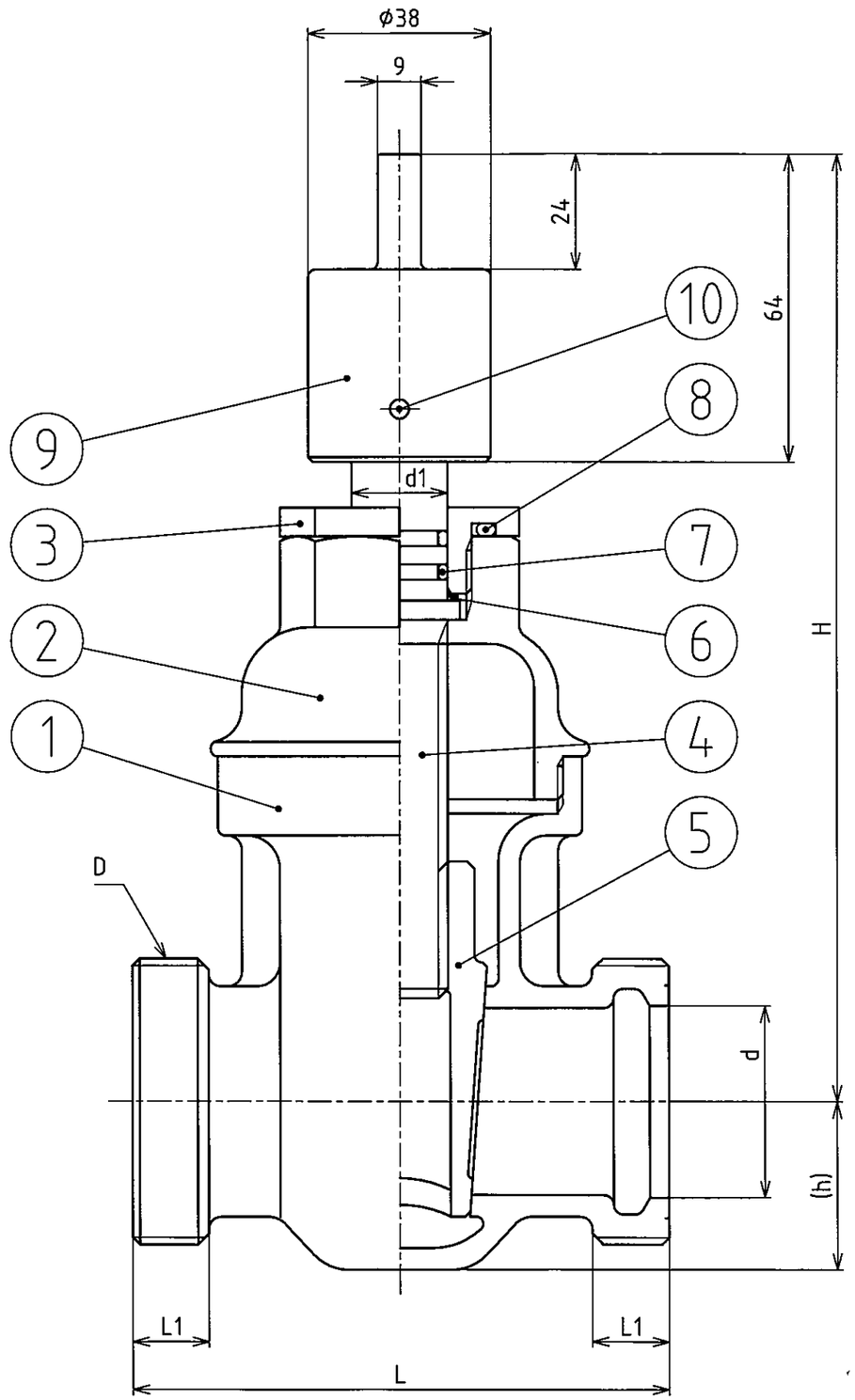

開閉方向＝右開き

呼び径	D	d	d1	L	L1	H	(h)
30	G1 1/2	φ30	φ20	112	16	184	31.5
40	G2	φ40	φ20	112	16	198	35
50	G2 1/2	φ50	φ22	158	24	220	39

記事

1.開閉方向は右開きです。

2.過大なトルクをさけるため、ハンドル（開栓器）の握りの間隔を20cm以内として開閉するようにしてください。

部番	部品名称	材質	数量	摘要
10	テーパピン	SUS	1	
9	一文字ハンドル	CAC406	1	
8	Oリング	NBR	1	
7	Oリング	NBR	2	
6	スペーサー	C5212	1	
5	弁体	CAC902	1	
4	弁棒	耐脱亜鉛黄銅	1	NPb処理
3	Oリング押さえナット	CAC902C	1	
2	弁蓋	CAC902	1	
1	弁箱	CAC902	1	

単位	mm	承認	検図	照合	製図	図面名称
尺度	Free	山本 11.5.09 晴紀	荻野 11.5.09 真二	金井 11.5.09 宏之	宮内 孝拓 '11.5.2	青銅仕切弁 一文字ハンドル 右開き 30～50
投影法						

前澤給装工業株式会社　コード 421006　図番 3G-200034　－