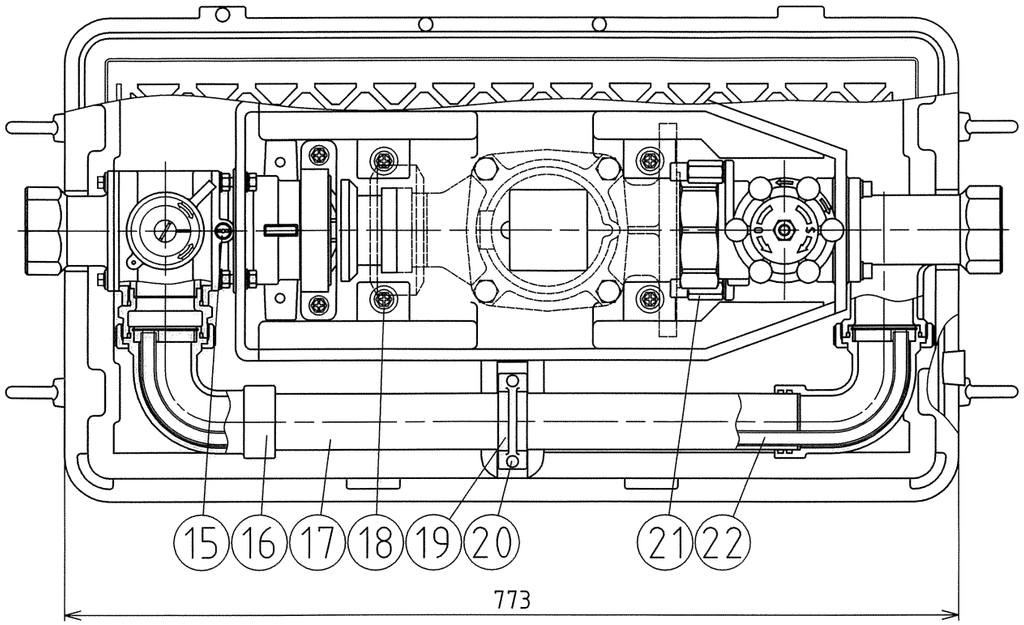

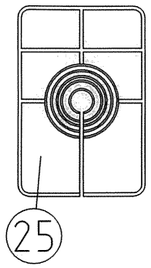

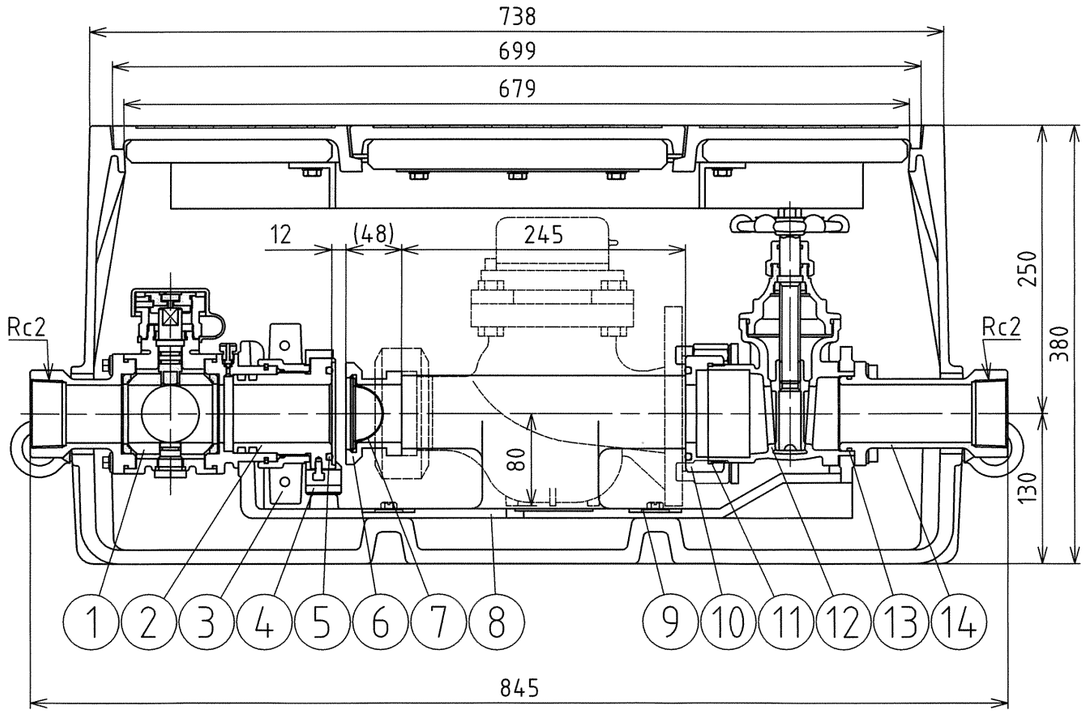

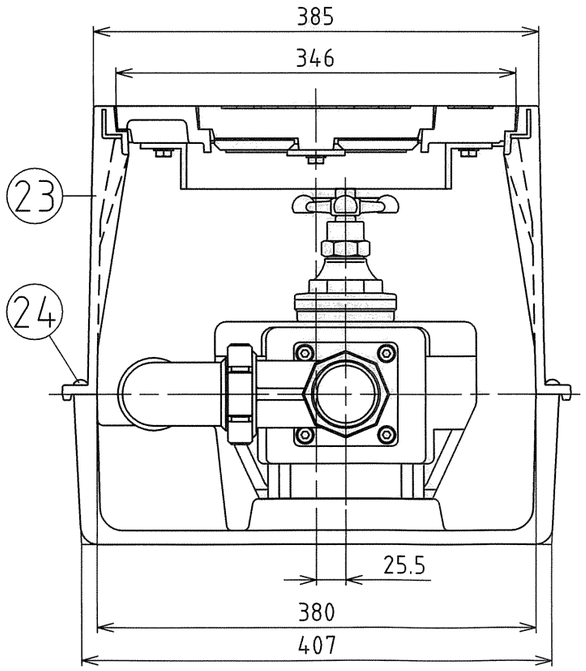

部番	部品名称	材質	数量	摘要
25	土留め板	PE	2	
24	タッピンねじ	SUS304	4	
23	メータ枡	主要:DCPD	1	
22	インナーパイプ	PE-X	1	
21	メータガイド	C3604	2	
20	バイパス管固定ボルト	SUS	2	
19	バイパス管固定金具	SUS	1	
18	フランジ付ボルト	SUS304	6	
17	バイパス管	SUS316	1	
16	バイパスエルボ	CAC406	2	NPb処理
15	空気抜き栓	C3604	1	
14	合流管	CAC406	1	NPb処理
13	Oリング	NBR	1	
12	仕切弁	主要:CAC406	1	NPb処理
11	Oリング	NBR	1	
10	逆止弁押さえ	CAC902C	1	又はCAC406C(NPb処理)
9	平座金(大)	SUS304	4	
8	ベース	FCD450	1	エポキシ樹脂粉体塗装
7	ストレーナ	SUS	1	
6	ストレーナアダプター	CAC902	1	又はCAC406(NPb処理)
5	Oリング	EPDM	2	P70
4	スライダーガイド	CAC406	1	
3	ハンドル	CAC406	1	
2	スライダー	CAC406C	1	NPb処理
1	流路切換弁	主要:CAC406	1	NPb処理

記事

1.適合水道メータ:補足管無し　面間245mm

2.メータの1次側にストレーナアダプアターをビクトリックジョイントで接続した後、ユニットへ取り付ける。

3.流路切換弁は、専用の開栓器(バイパス用、停水用の2種類)で操作を行う。

4.メータボックス表示：水マーク

単位	mm	承認	検図	照合	製図	図面名称	メータバイパスユニット4型 (逆止弁無) 50
尺度	Free	相良 22.9.30 一雄	上原 22.9.30 正行	西東 22.9.30 敏夫	田嶋 竜一 '22.9.30		
投影法							

前澤給装工業株式会社　コード 606302　図番 3G-025073