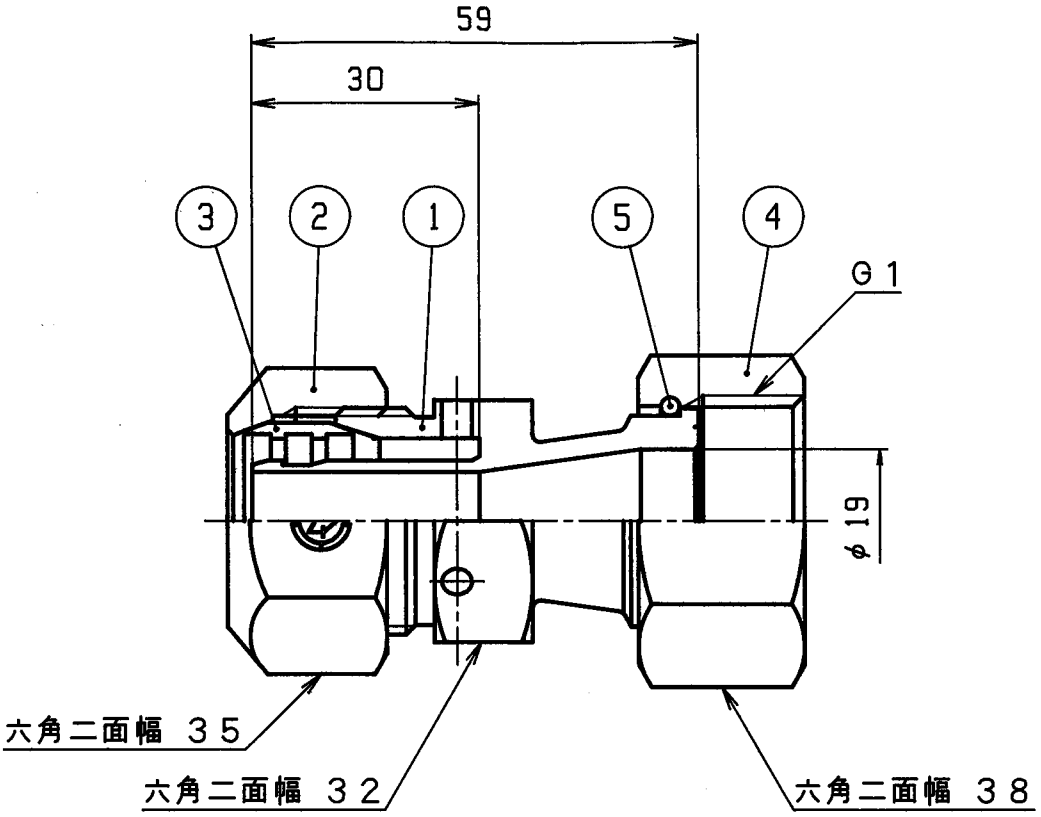

この継手は、架橋ポリエチレン管 JIS K 6769 PN15 M種 単層 専用の継手です。

部番	部品名称	材質	数量	摘要
5	リング	C5191	1	
4	袋ナット	CAC406	1	
3	リング	C3604	1	テフロンコーティング
2	袋ナット	CAC406C	1	
1	胴	CAC902C	1	

承認	検図	照合
松崎	関	高橋

単位	mm	製図	写図
尺度	FREE	上原	
投影法	第三角法	'00. 6. 2	

前澤給装工業株式会社

形式	
図面名称	XPE継手 管差し込み確認窓付 ユニオンアダプター 16AxG1(20)
コード	713726
図番	4G-861042