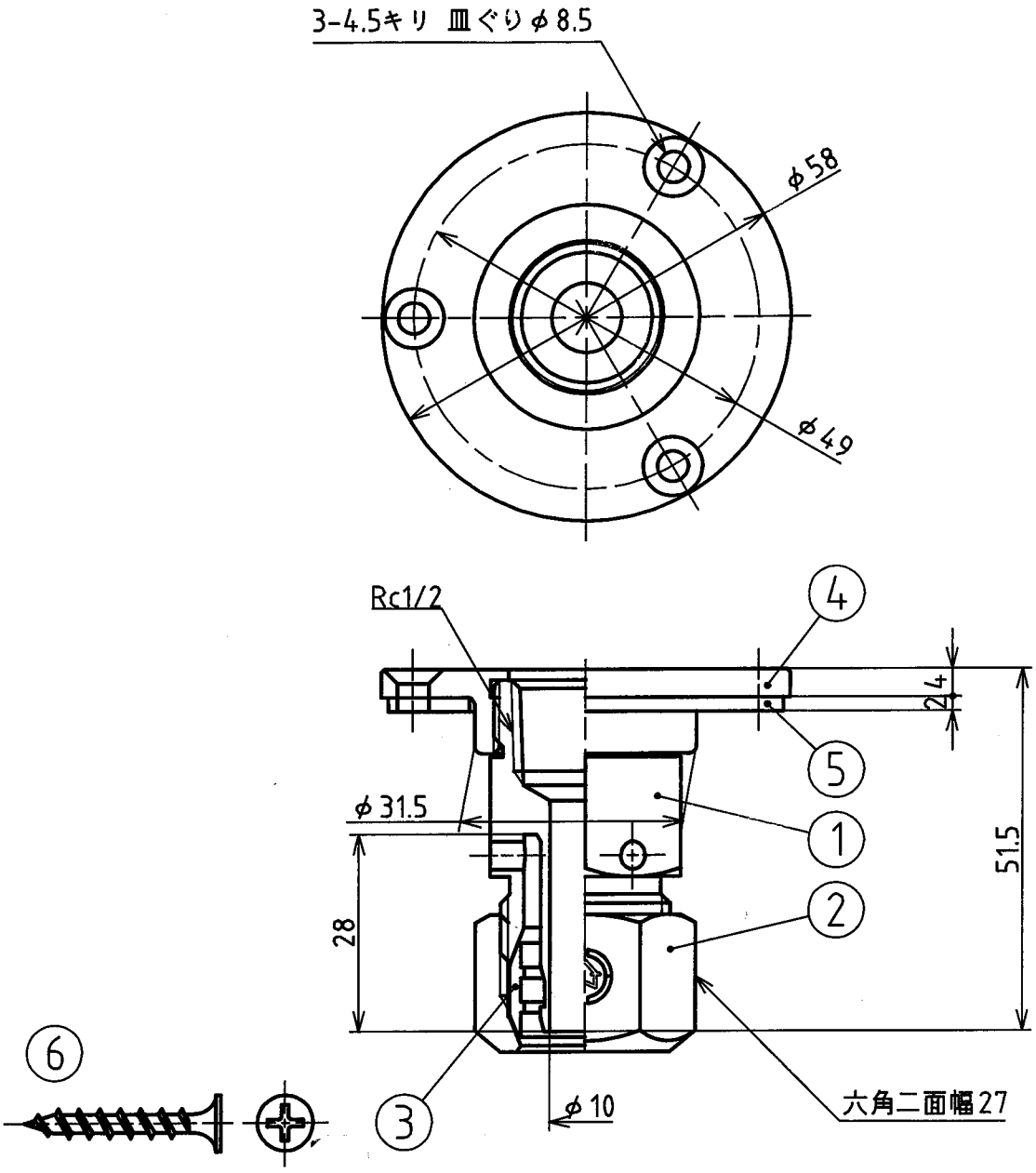

呼び径	適用管種	
13A	架橋ポリエチレン管	JIS K 6769:1999 PN15 M種 単層
	水道用架橋ポリエチレン管	JIS K 6787:1997 M種 単層
	ポリブテン管	JIS K 6778:1999
	水道用ポリブテン管	JIS K 6792:1997

備考

1．コーススレッド4.2×28は床用フランジプレート固定時に使用します

2．①胴と④フランジプレートの接続ねじにはねじロック剤を使用しています

部番	部品名称	材質	数量	摘要
6	コーススレッド4.2×28	SUS	3	付属品
5	パッキン	EPDM	1	
4	フランジプレート	C3604	1	めっき処理
3	リング	C3604	1	テフロンコーティング
2	袋ナット	CAC406C	1	
1	胴	CAC902C	1	鉛レス銅合金

承認	検図	照合
村	関	富

単位	mm	製図	写図
尺度	FREE	上原	
投影法	第三角法	'02.11.14	

前澤給装工業株式会社

形式	
図面名称	QUMEX継手 管差し込み確認窓付 床用フランジアダプター 13A×1/2B 組立図
コード	713891
図番	4G-860161 Z