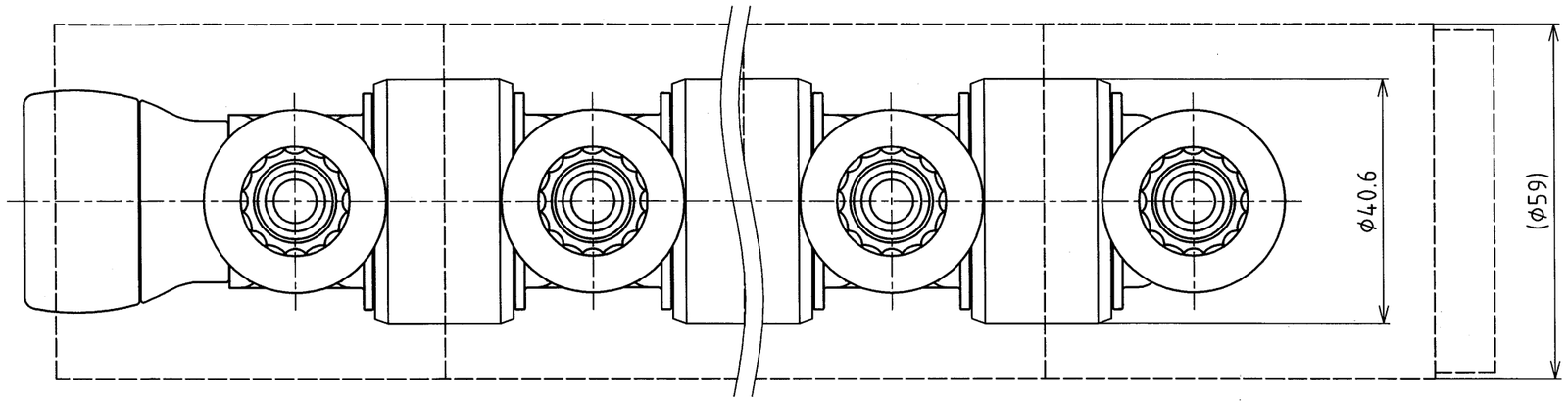

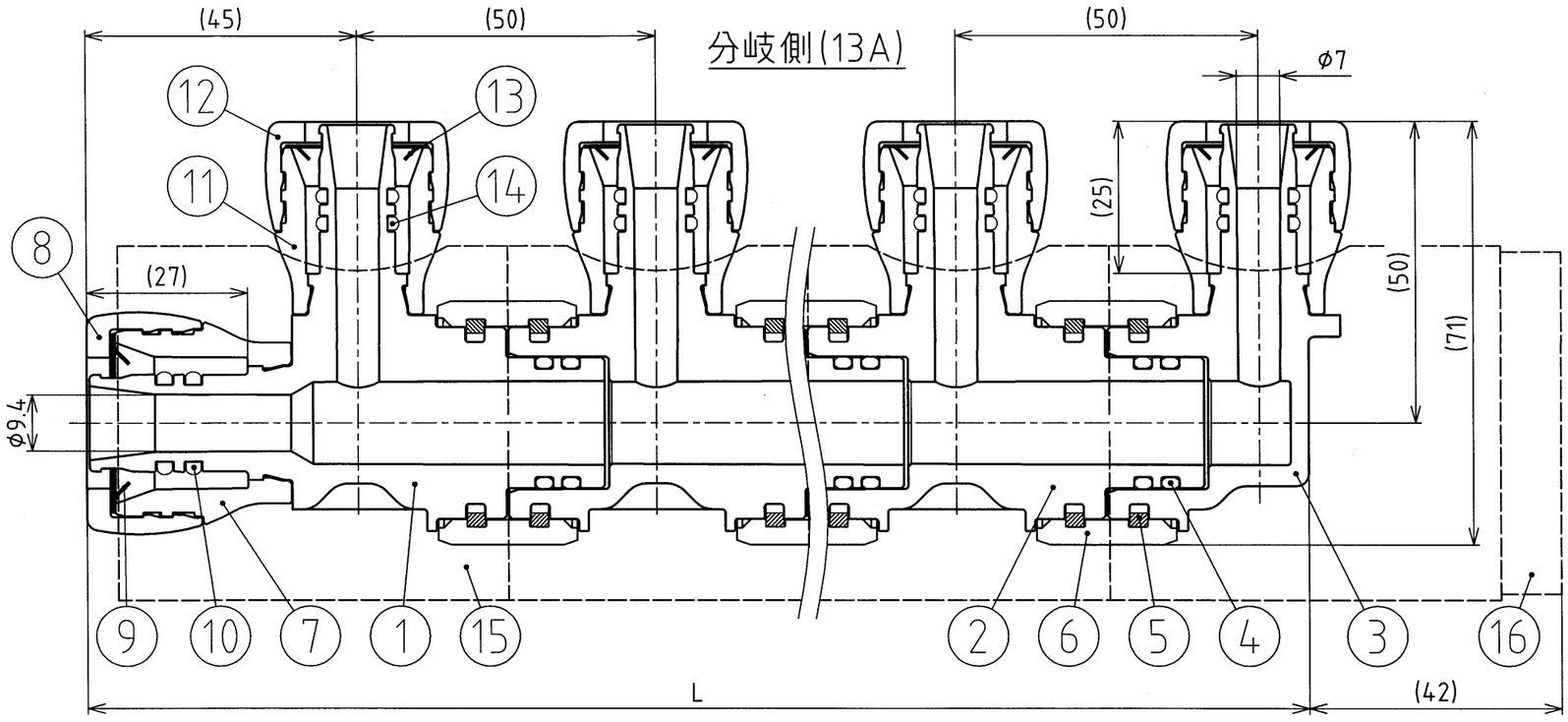

1次側(16A)

呼び径	適用管種	
16A	架橋ポリエチレン管	JIS K 6769 PN15 M種 単層 (XM)
13A	架橋ポリエチレン管	JIS K 6769 PN15 M種 単層 (XM)
	水道用架橋ポリエチレン管	JIS K 6787 M種 単層 (XM)
	ポリブテン管	JIS K 6778 J種
	水道用ポリブテン管	JIS K 6792 J種

記事

1.キャップには、梱包出荷時に防塵シールが貼付けられています。

2.部品数量のNは、ヘッダ分岐口数。

3.保温材の厚さは、10mmとなります。

製品コード	呼び径	ヘッダ分岐口数	L	N
718525	2P-HC	2	(103)	2
	3P-HC	3	(153)	3
	4P-HC	4	(203)	4
	5P-HC	5	(253)	5
	6P-HC	6	(303)	6
	7P-HC	7	(353)	7
	8P-HC	8	(403)	8
	9P-HC	9	(453)	9

部番	部品名称	材質	数量	摘要
–	防塵シール	PP	–	色調：白
16	保温カバー 閉蓋用	発泡PE	1	色調：白
15	保温カバー	発泡PE	1	色調：白
14	Dリング	EPDM	2N	13A用
13	ストッパ	SUS301	N	13A用
12	キャップ	POM	N	13A用 色調：黒
11	カバー	耐熱樹脂	N	13A用 色調：透明
10	Dリング	EPDM	2	16A用
9	ストッパ	SUS301	1	16A用
8	キャップ	POM	1	16A用 色調：黒
7	カバー	耐熱樹脂	1	16A用 色調：透明
6	カバーリング	POM	N-1	色調：黒
5	割リング	PPS	2N-2	
4	Oリング	EPDM	2N-2	
3	胴 分岐エルボ	PPS	1	
2	胴 オス×メス	PPS	N-2	
1	胴 1次側16A	PPS	1	

単位	mm	承認	検図	照合	製図	図面名称
尺度	Free	山本 13.11.05	13.11.05	高橋 12.11.05 吉克	齋藤 竜彦	QSJC一体 樹脂製回転ヘッダ 保温材付 QSJC16A(PE-X)×QSJC13Aエルボ 2P～9P
投影法		清紀	一誠		'13.11.1	
前澤給装工業株式会社				コード 図表中に記載	図番 3G-866078	–