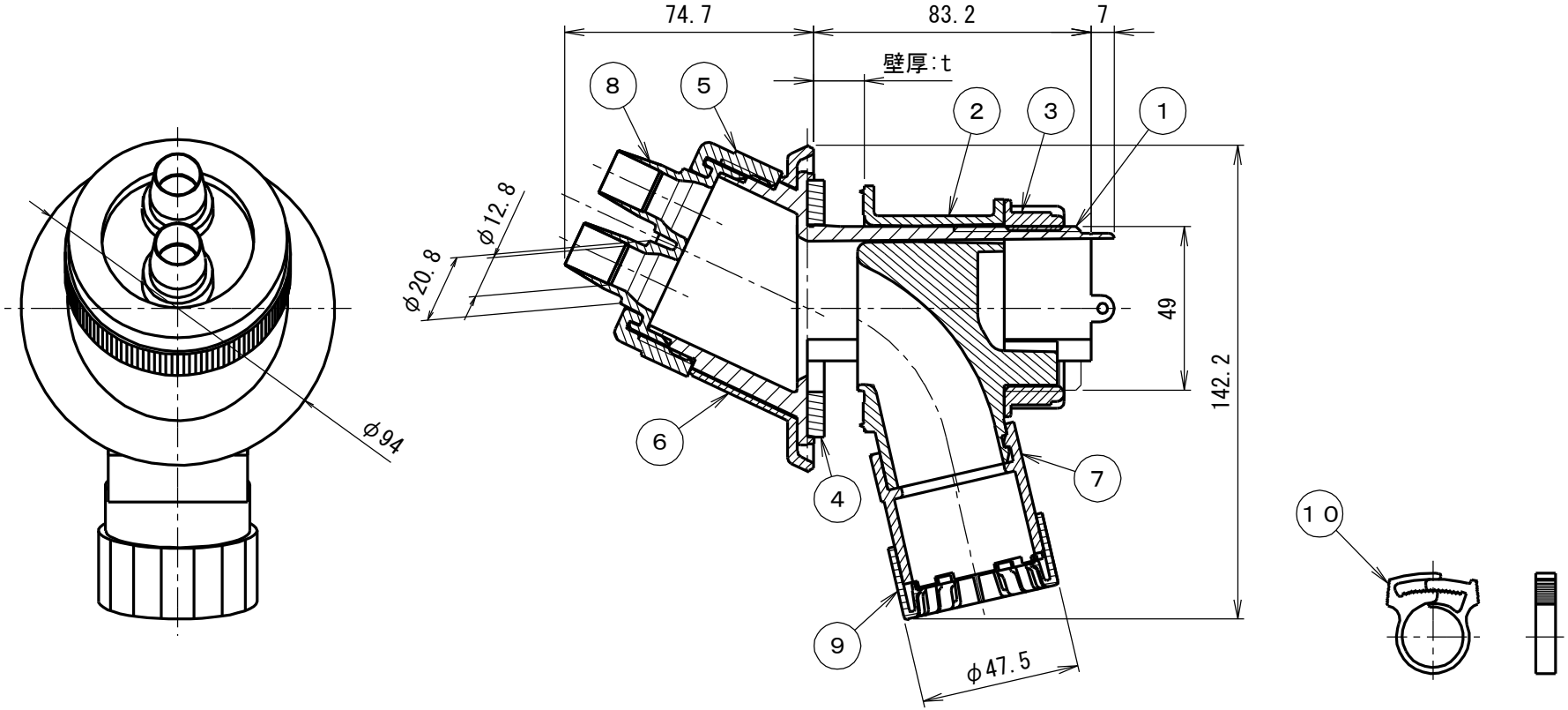

品　番	適合ｻﾔﾌﾚｷ	適合樹脂管	壁厚:t
GB5-3010W	30	10Ａ×2本	2～22

符号	名　　称	材　質	個数	備　　考	符号	名　　称	材　質	個数	備　　考
5	ＰＢロックナット	Ｐ　Ｐ	1		10	ホースバンド	ＰＯＭ	2	
4	パッキン	発泡ＰＥ	1		9	ストッパー（サヤフレキ３０用）	ＰＯＭ	1	
3	本体ロックナット	Ｐ　Ｐ	1		8	ポリ管ブッシング１０ＡＷ用	Ｐ　Ｅ	1	
2	スペーサー	Ｐ　Ｐ	1		7	サヤ管ジョイント３０用	Ｐ　Ｐ	1	
1	本体	ＰＶＣ	1		6	化粧カバー	Ｐ　Ｐ	1	

製　品　仕　様　図		
尺度	品名	ＬＵＢボックス
１／２		ＧＢ５－３０１０Ｗ
第三角法	図番	ＧＳ９３５７１Ｂ

未来工業株式会社