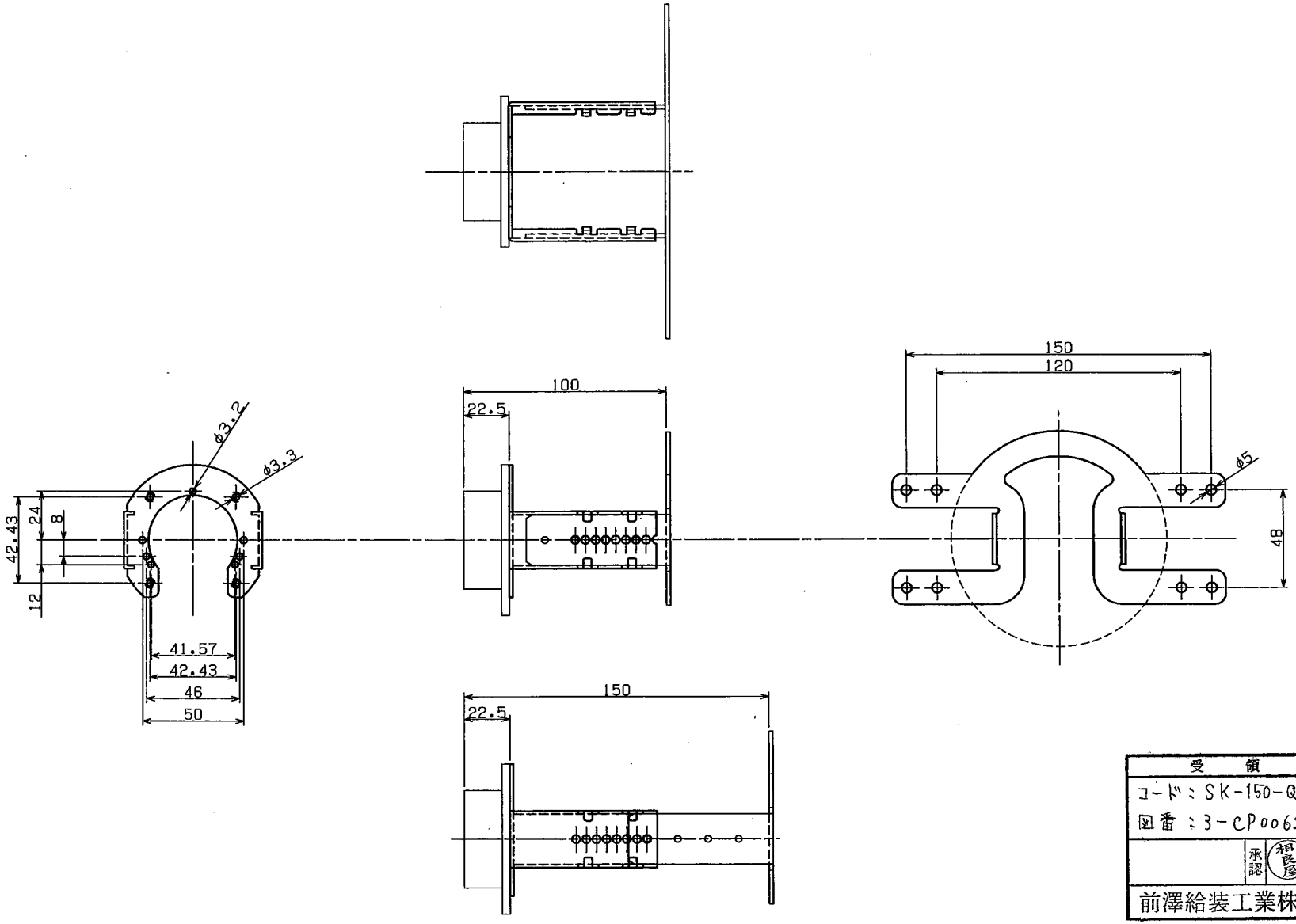

受領図			
コード：SK-150-Q			
図番：3-CP0062			
	承認	相良屋	担当 田野井
前澤給装工業株式会社			

一般公差	±0.2	縮尺	1/2	材質	SGHC	製品名称	SK-150 水栓固定金具
丸穴公差	±0.05	承認		板厚	t=1.6 2.0	部品名称	
角度公差		検図		表面処理		図番	300500 REV
投影法		設計	清水	日付	6-20-03	ワールド工業株式会社	