改訂	日付	改訂者	改訂内容
＊1	'07.8.2	安藤　清貴	全面改訂。旧図番：UB001

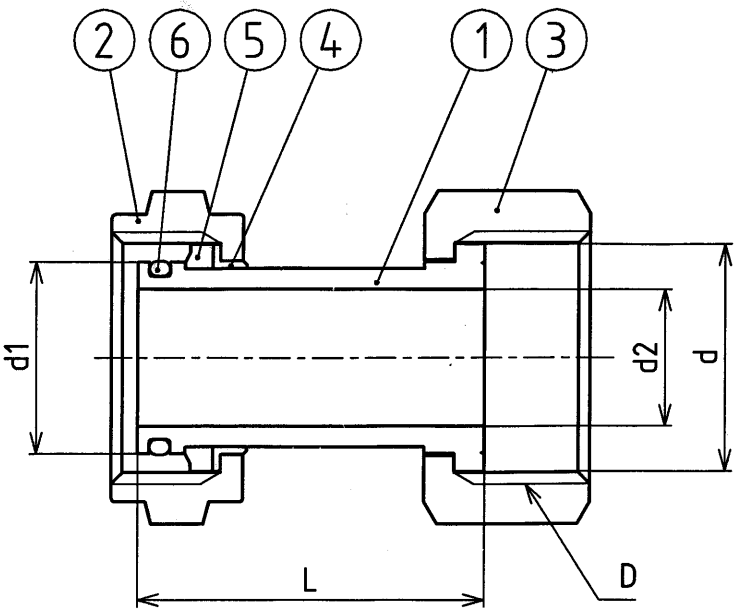

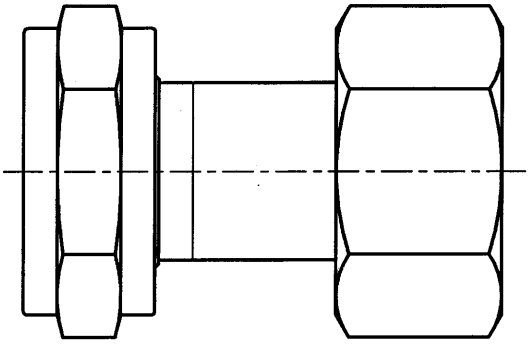

呼び径	D	L	d	d1	d2	コード
13	G 3/4	40	φ23	φ18.3	φ12.5	UBA001
20	G1	46	φ30	φ25.3	φ18	UBC001
25	G1 1/4	56	φ38	φ31.8	φ23	UBD001
30	G1 1/2	70	φ44	φ37	φ28	UBE001
40	G2	78	φ53	φ50	φ40	UBF001
50	G2 1/2	115	φ71	φ64.8	φ48	UBG001

部番	部品名称	材質	数量	摘要
6	Oリング	EPDM	1	
5	伸縮パッキン	EPDM	1	
4	伸縮リング	POM	1	
3	袋ナット	CAC406	1	又はCAC406C
2	袋ナット　胴側接続用	CAC406	1	又はCAC406C
1	伸縮ソケット	CAC902C	1	

単位	mm	承認	検図	照合	製図	図面名称
尺度	Free	村山 07.8.03 憲司	相良 07.8.03 一雄	田村 07.8.03 竜一	増田	伸縮管ユニット 上水 13～50
投影法						

前澤給装工業株式会社　　寸法記載無き図　　14-930505